ManualsPlus.com

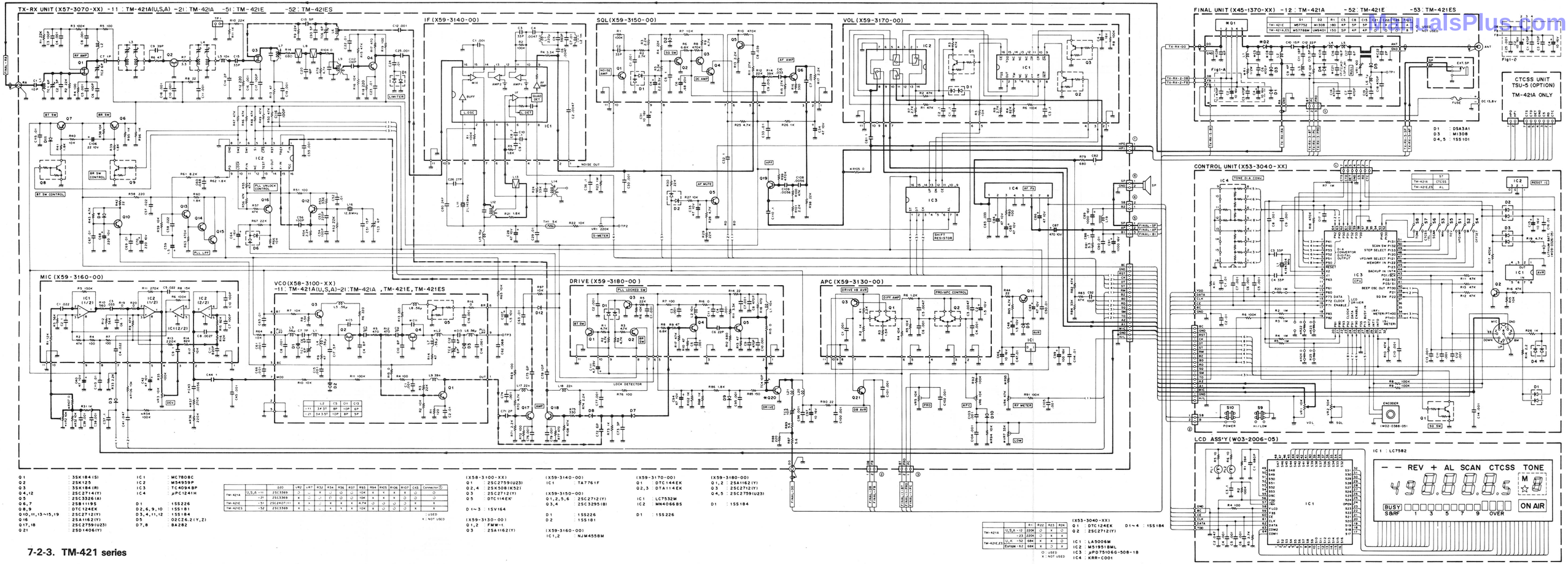

Q1 : 3SK184(S)
Q2 : 2SK125
Q3 : 3SK184(R)
Q4,12 : 2SC2714(Y)
Q5 : 2SC3326(A)
Q6,7 : 2SB1119S
Q8,9 : DTC124EK
Q10,11,13~15,19 : 2SC2712(Y)
Q16 : 2SA1162(Y)
Q17,18 : 2SC2759(U23)
Q21 : 2SD1406(Y)

IC1 : MC7808C
IC2 : M34559P
IC3 : TC4094BP
IC4 : μPC1241H

D1 : 1SS226
D2,6,9,10 : 1SS181
D3,4,11,12 : 1SS184
D5 : 02CZ6.2(Y,Z)
D7,8 : BA282

		220	VR2	VR7	R32	R34	R36	R37	R93	R94	R105	R106	R107	C43	Connector ①
TM-421A	U,S,A : ~11	2SC3369	○	○	×	○	○	○	10K	×	×	×	○	○	○
	~21	2SC3369	×	○	○	○	○	○	10K	×	×	×	○	○	○
TM-421E	~51	2SC2407(Y)	×	×	○	×	×	×	4.7K	○	○	○	○	×	×
TM-421ES	~52	2SC3369	×	○	○	×	×	×	10K	×	○	○	○	×	×

○ : USED
× : NOT USED

(X58-3100-XX)
Q1 : 2SC2759(U23)
Q2,4 : 2SK508(K52)
Q3 : 2SC2712(Y)
Q5 : DTC114EK(Y)

D1~3 : 1SV164

(X59-3130-00)
Q1,2 : FMW-1
Q3 : 2SA1162(Y)

(X59-3140-00)
IC1 : TA7761F

(X59-3150-00)
Q1,2,5,6 : 2SC2712(Y)
Q3,4 : 2SC3295(B)

D1 : 1SS226
D2 : 1SS181

(X59-3160-00)
IC1,2 : NJM4558M

(X59-3170-00)
Q1 : DTC144EK
Q2,3 : DTA114EK

IC1 : LC7532M
IC2 : MN40668S

D1 : 1SS226

(X59-3180-00)
Q1,2 : 2SA1162(Y)
Q3 : 2SC2712(Y)
Q4,5 : 2SC2759(U23)

D1 : 1SS184

		R1	R22	R23	R24
TM-421A	U,S,A : ~12	220K	○	×	○
	~23	220K	○	×	×
TM-421E,ES	U,K : ~52	68K	×	○	×
	Europe : ~62	68K	×	○	×

○ : USED
× : NOT USED

(X53-3040-XX)
Q1 : DTC124EK
Q2 : 2SC2712(Y)

D1~4 : 1SS184

IC1 : LA5006M
IC2 : M51951BML
IC3 : μPD751066-508-1B
IC4 : KRR-C001
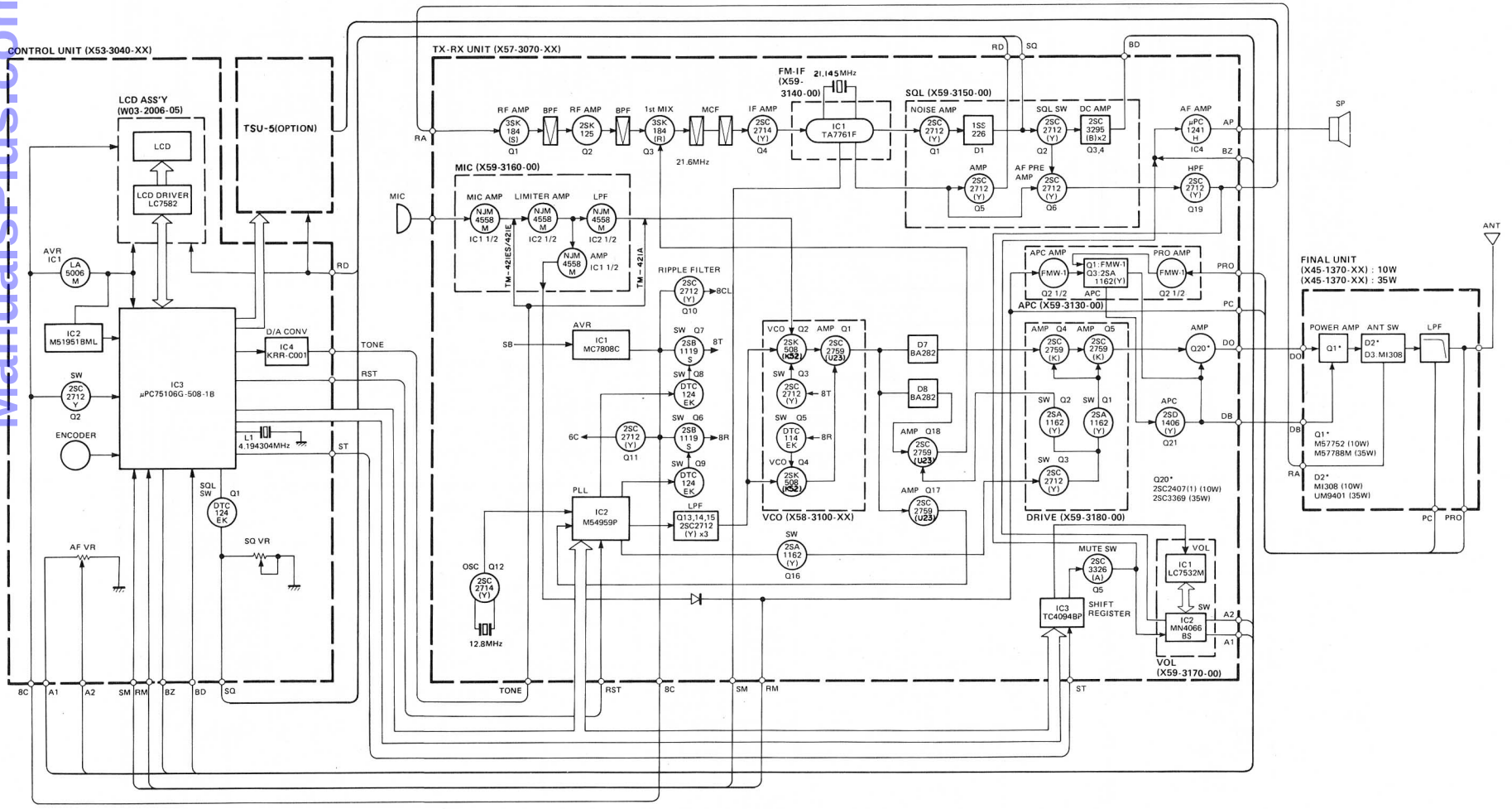
ManualsPlus.com