ManualsPlus.com

Ansicht und Leitungsführung Bauteilseite
View of tracks on component side

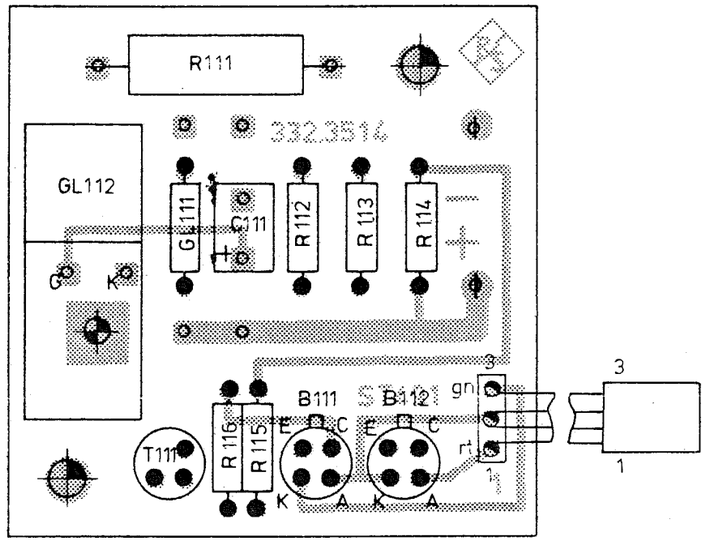

Ansicht und Leitungsführung Lötseite
View of tracks on solder side

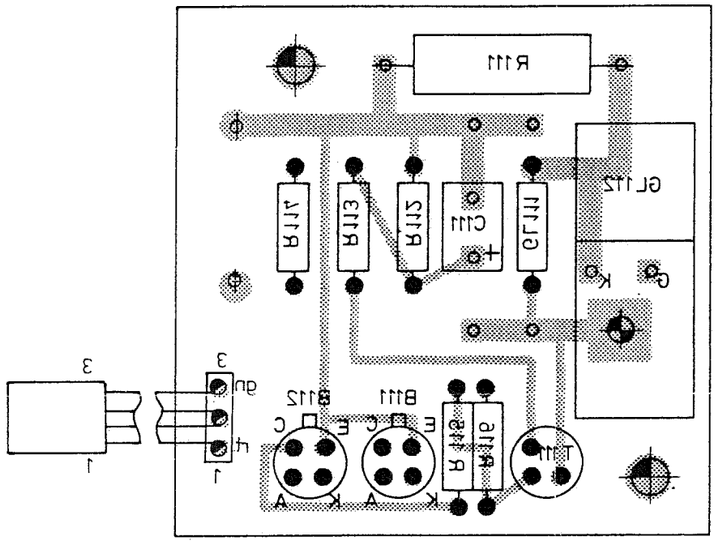

0 1 2 3
ZENTIMETER

A	———	10.79	Ib	Maße ohne Toleranzangabe	Maßstab
B	26170	09.80	Wi		Halbzeug Werkstoff

	Tag	Name
IGME		
Bearb	23.5.79	BT
Gepr		
Norm		

ROHDE & SCHWARZ
MÜNCHEN

Benennung
Überspannungsabschaltung
Over voltage cut out

Z

Zeichn.-Nr 332.3514

Blatt-Nr 2

Änd Zust | Änderungs Mitteilung | Tag | Name

zugeordnet SMFP

Ers. 332.0015 V | erste Z 332.0015