ManualsPlus.com

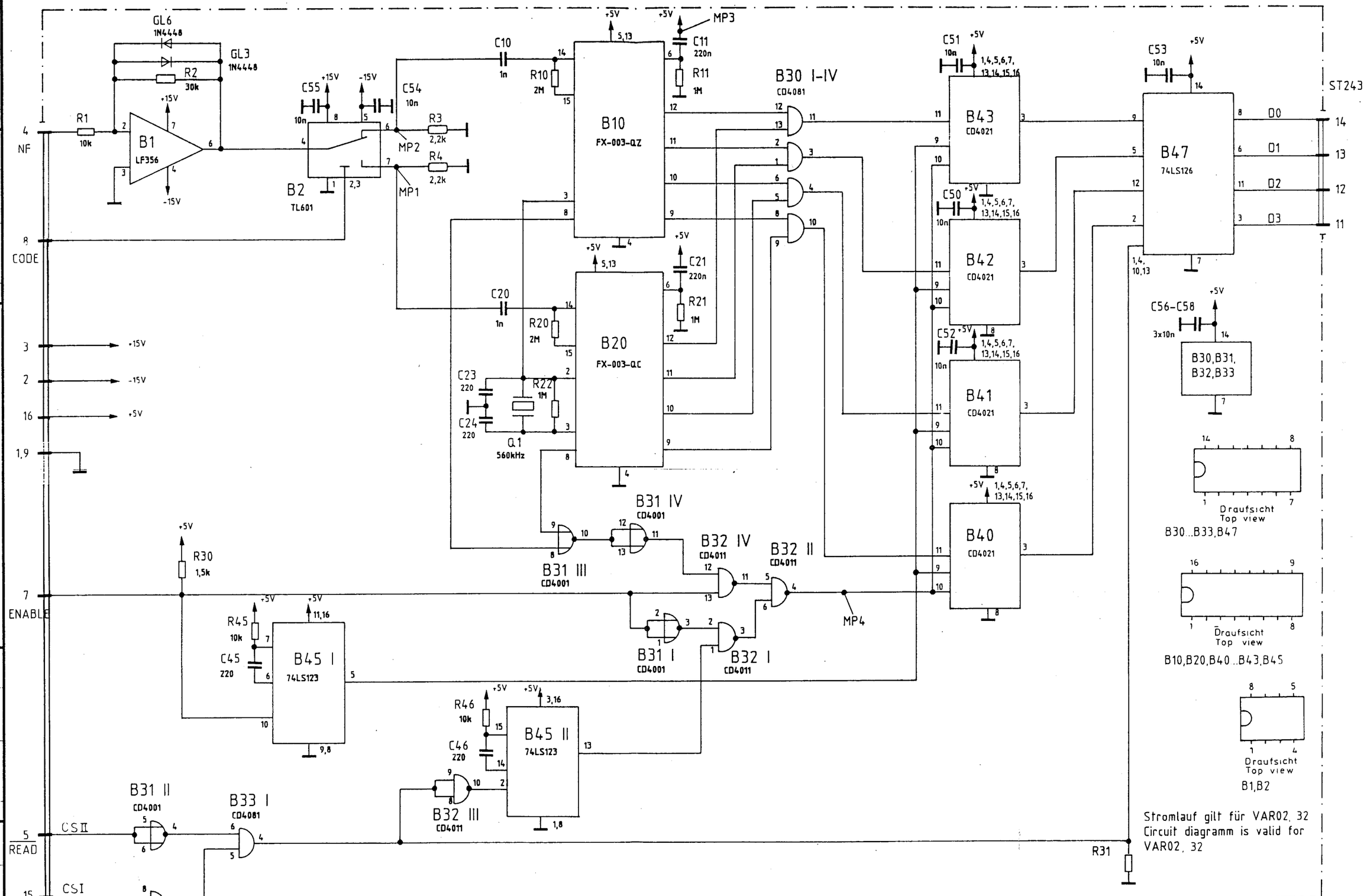

Stromlauf zu
SMFS 2 B6

Tonrufauswertung
Tone decoder

Z

Zeichn. Nr. 346.7023 S

reg. i.V. 346.7000V

erste Z. 346.7000

ROHDE & SCHWARZ · MÜNCHEN

Name | Datum | Änderung | Ersatz für | Ersetzt durch | Ersetzt durch

Name | Datum | Änderung | Ersatz für | Ersetzt durch | Ersetzt durch

1KGU	gezeichnet	21.1.82	Hg
	bearbeitet	1.82	Co
	geprüft		
	normgep.		

Änderung	Datum	Name
A	28736 782	CO
B	29690 0184	CO

ManualsPlus.com

Ansicht und Leitungsführung Bauteilseite
View of tracks on component side

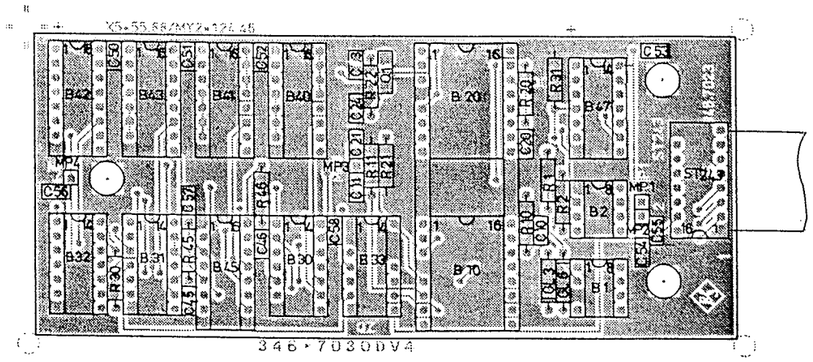

Ansicht und Leitungsführung Lötseite
View of tracks on solder side

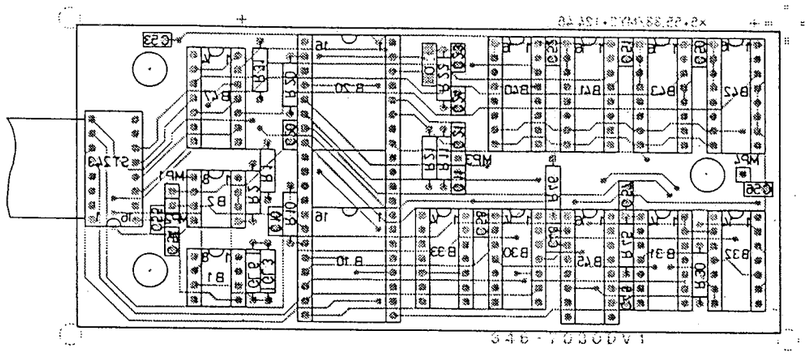

Achtung! MOS-Bauteile
Caution. MOS components

0 1 2 3
ZENTIMETER

A	28736	7.82	CO	Maße ohne Toleranzangabe	Maßstab 1 : 1	
					Halbzeug, Werkstoff	
				1KGA / Tag / Name	Benennung	
				Bearb. 19.1.82 CO	Tonrufauswertung Tone decoder	Z
				Gepr.		
				Norm		
				ROHDE & SCHWARZ	Zeichn.-Nr. 346.7023	Blatt-Nr. 2 v. Bl.
Änd. Zust.	Änderungs-Mitteilung	Tag	Name	zu Gerät SMFS 2 B6	reg. i. V. 346.7000	erste Z. 346.7000

Für diese Unterlage behalten wir uns alle Rechte vor

PF 095.2493-0781

07 8001 81