ManualsPlus.com
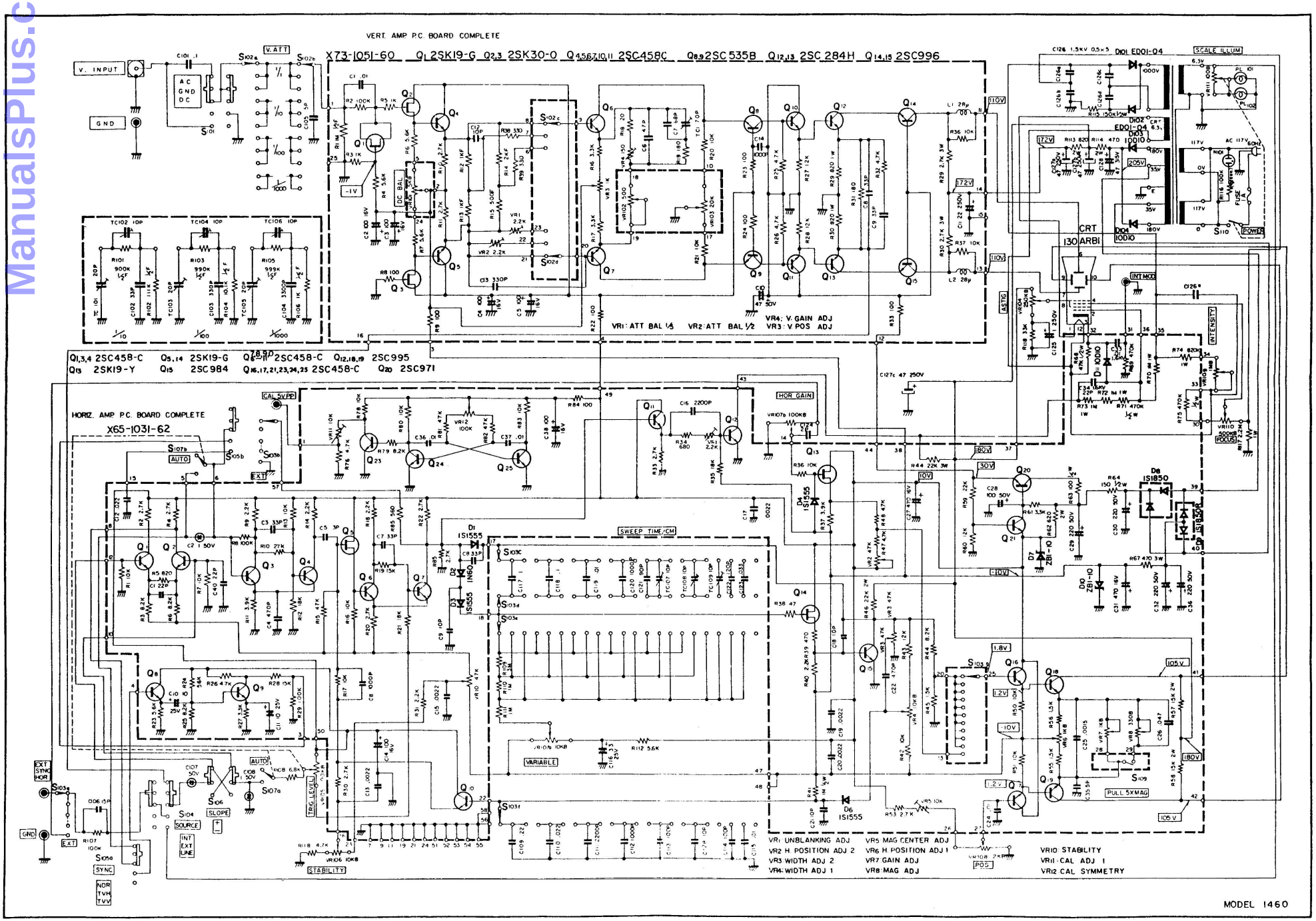
2/00