ManualsPlus.com

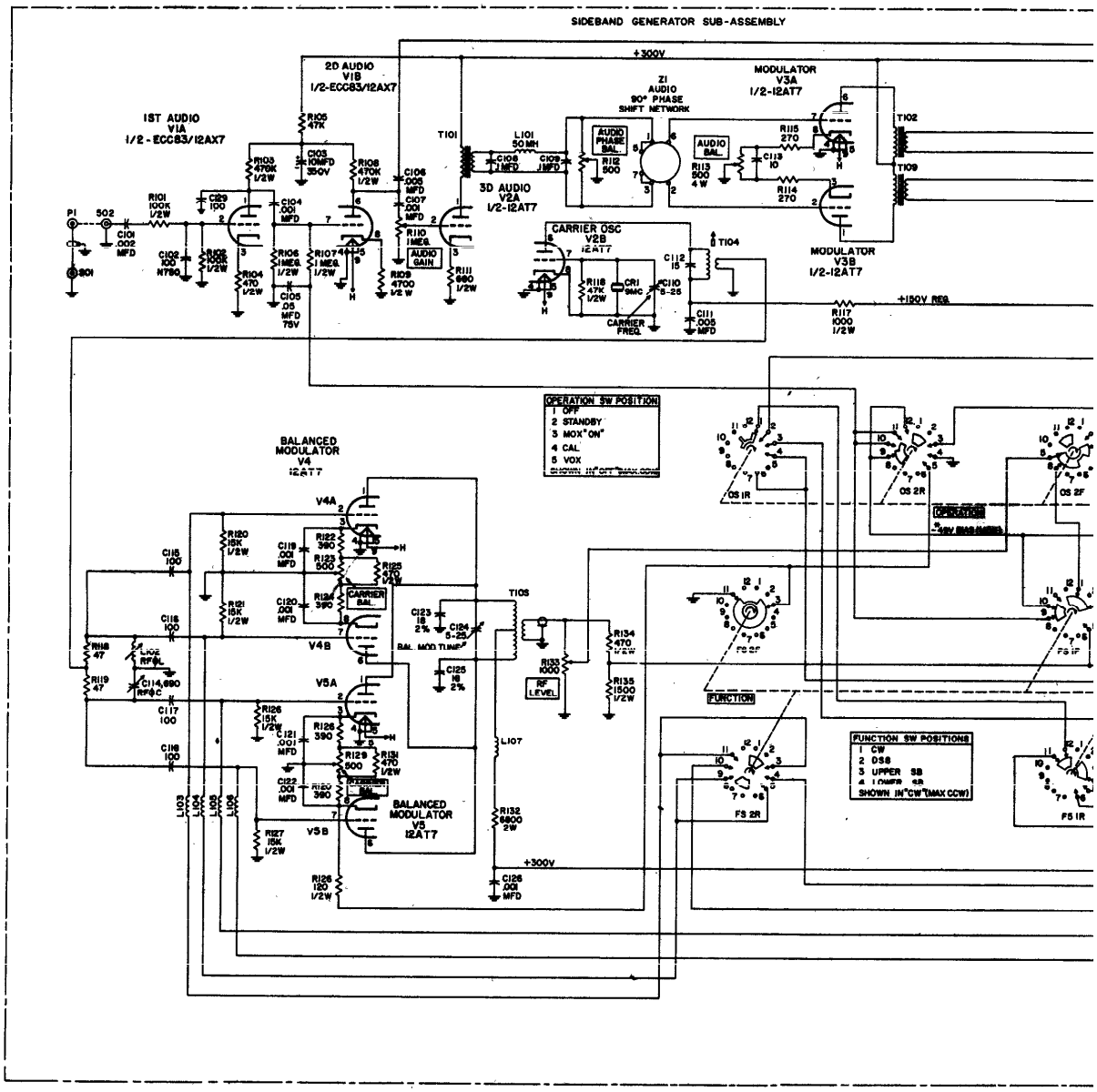

ManualsPlus.com

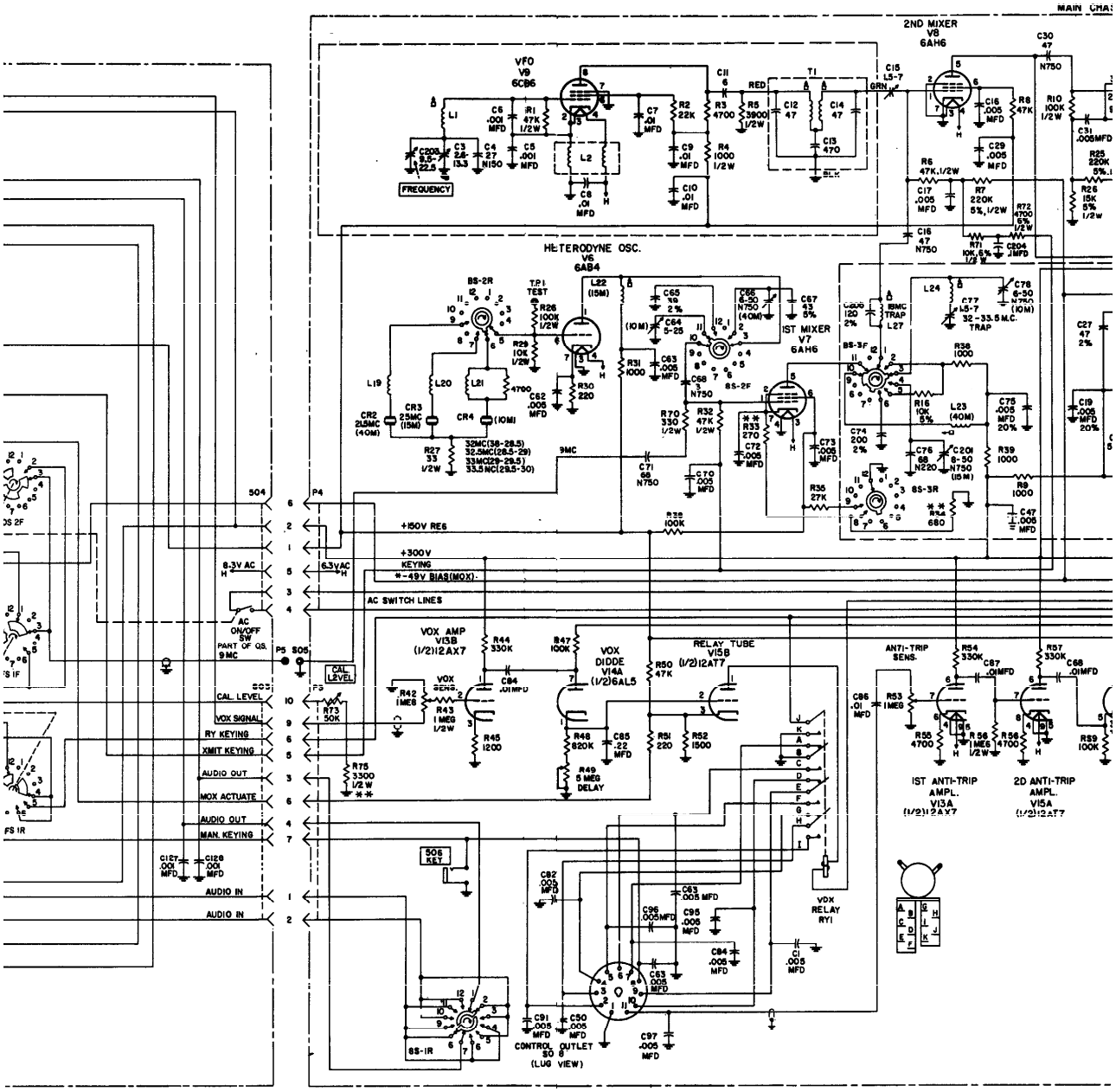
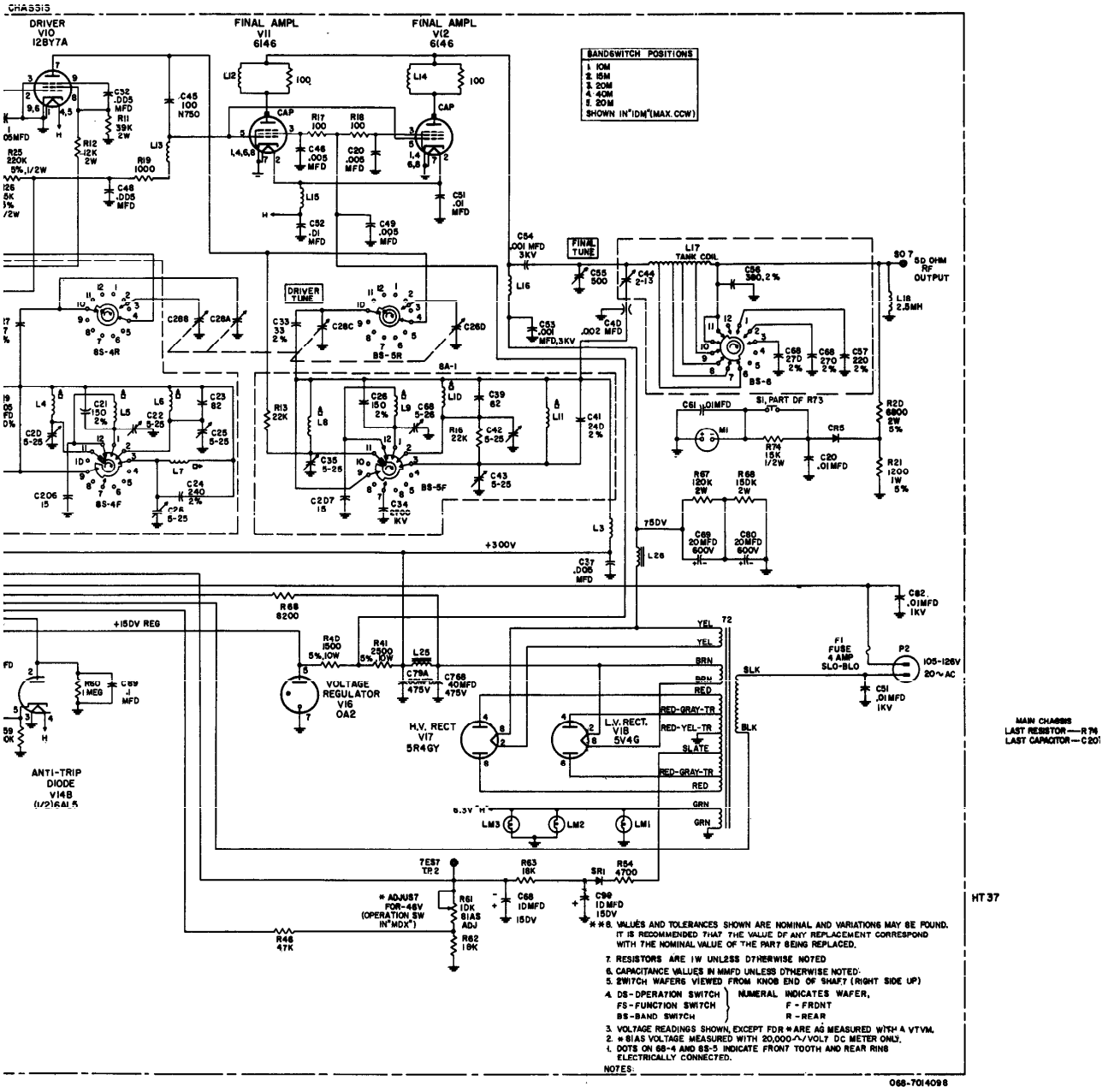
ManualsPlus.com