ManualsPlus.com

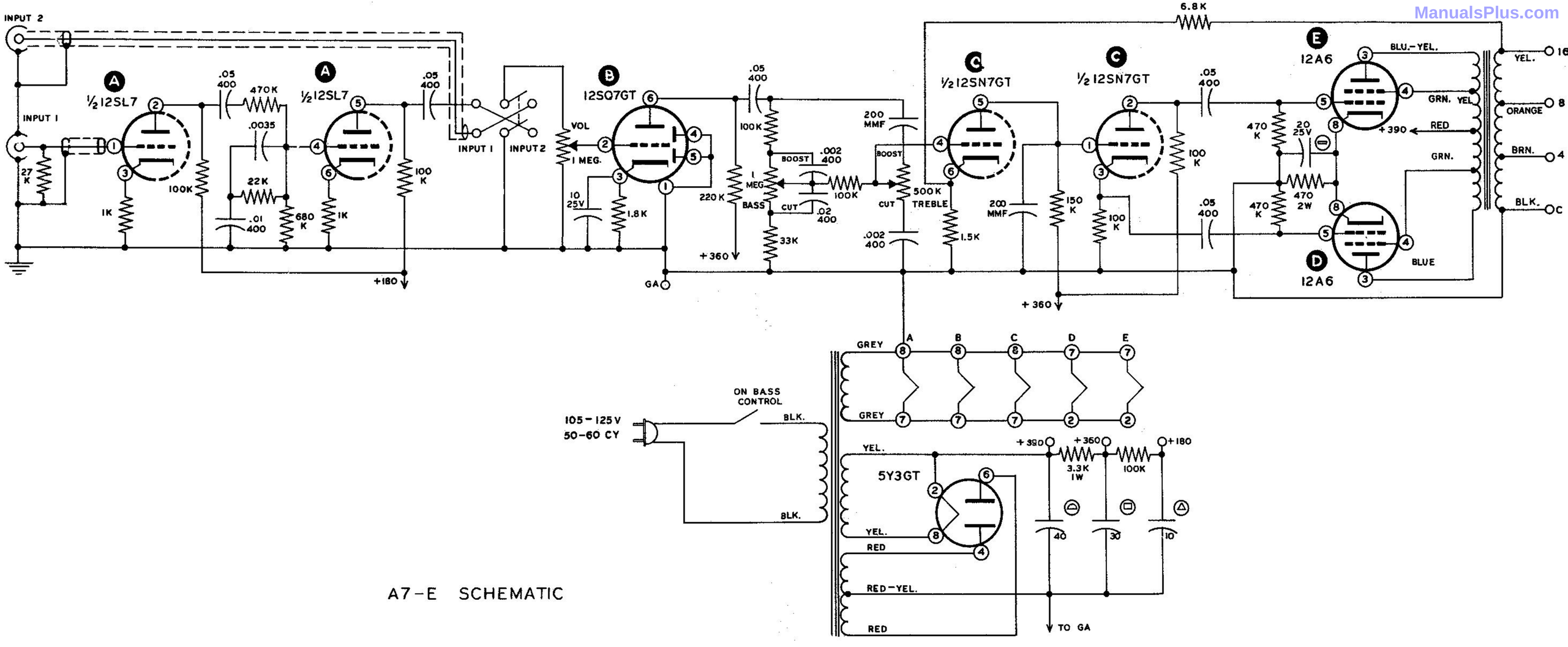

A7-E SCHEMATIC