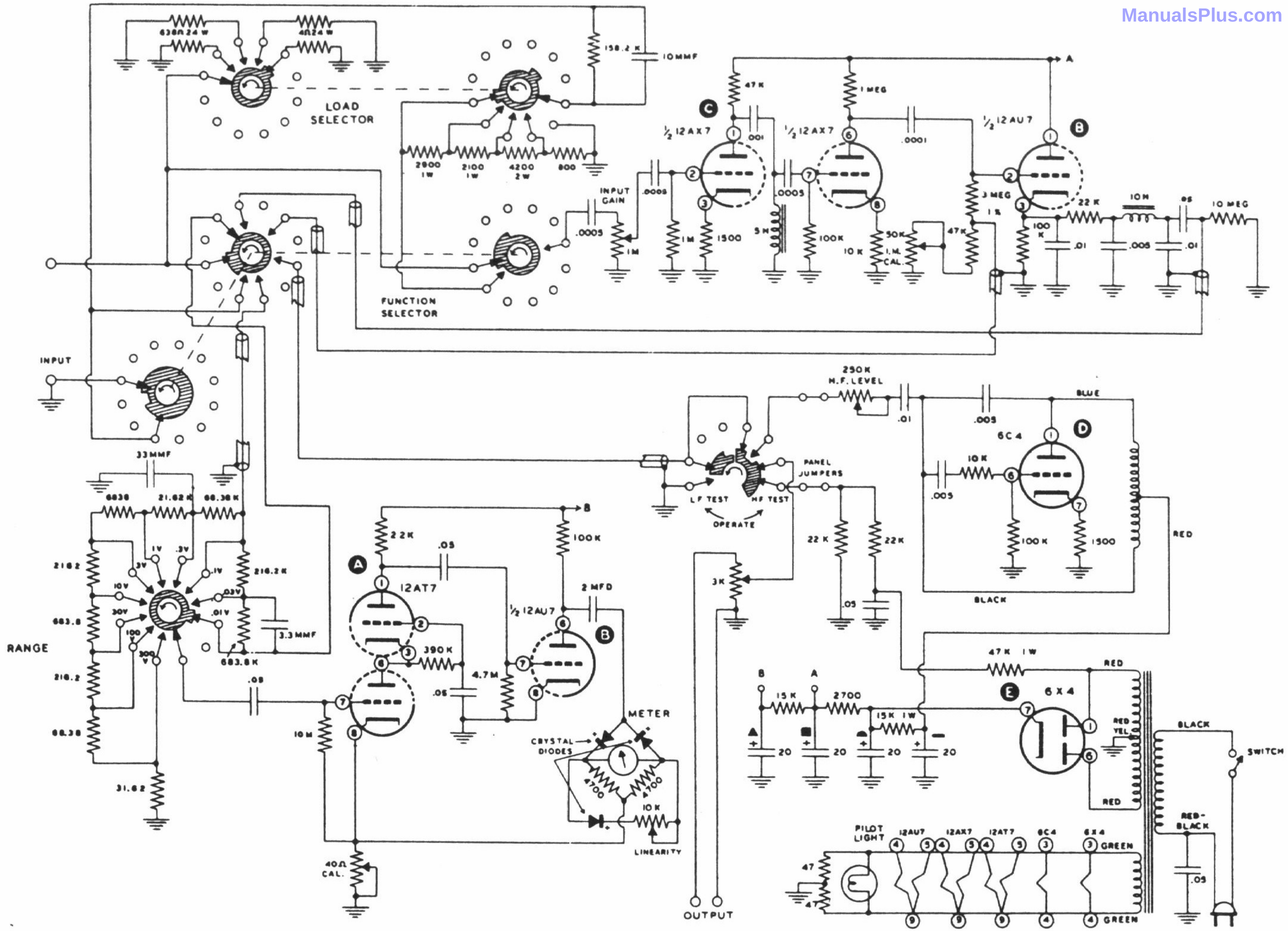ManualsPlus.com