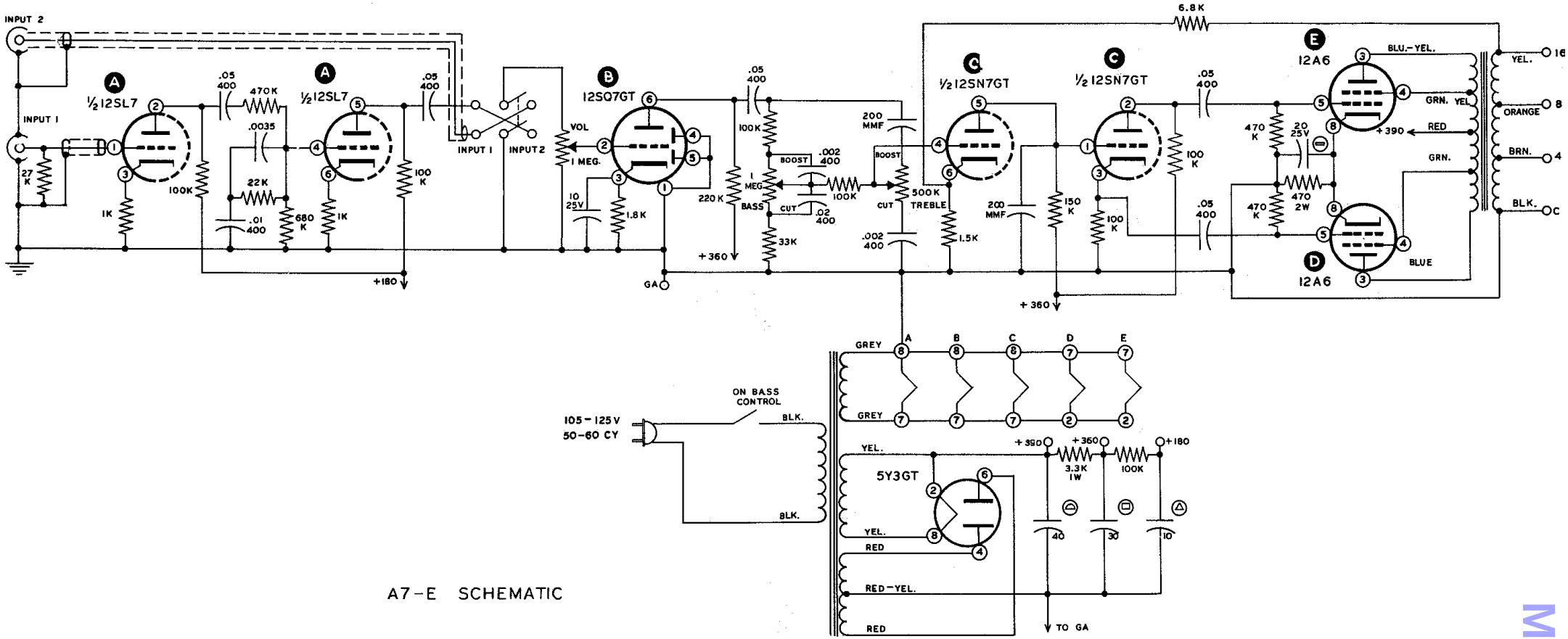

A7-E SCHEMATIC

ManualsPlus.com