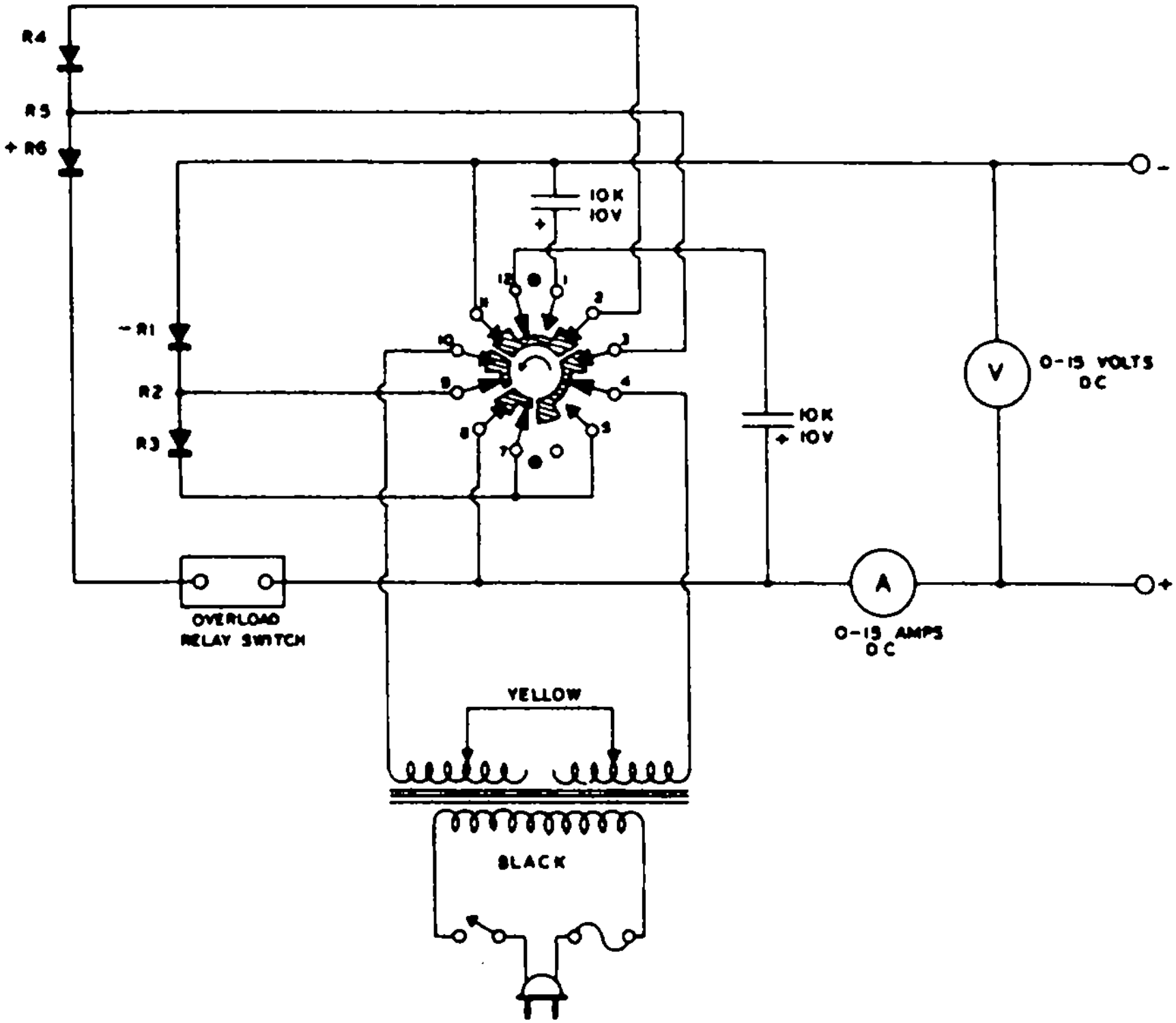

ManualsPlus.com