ManualsPlus.com

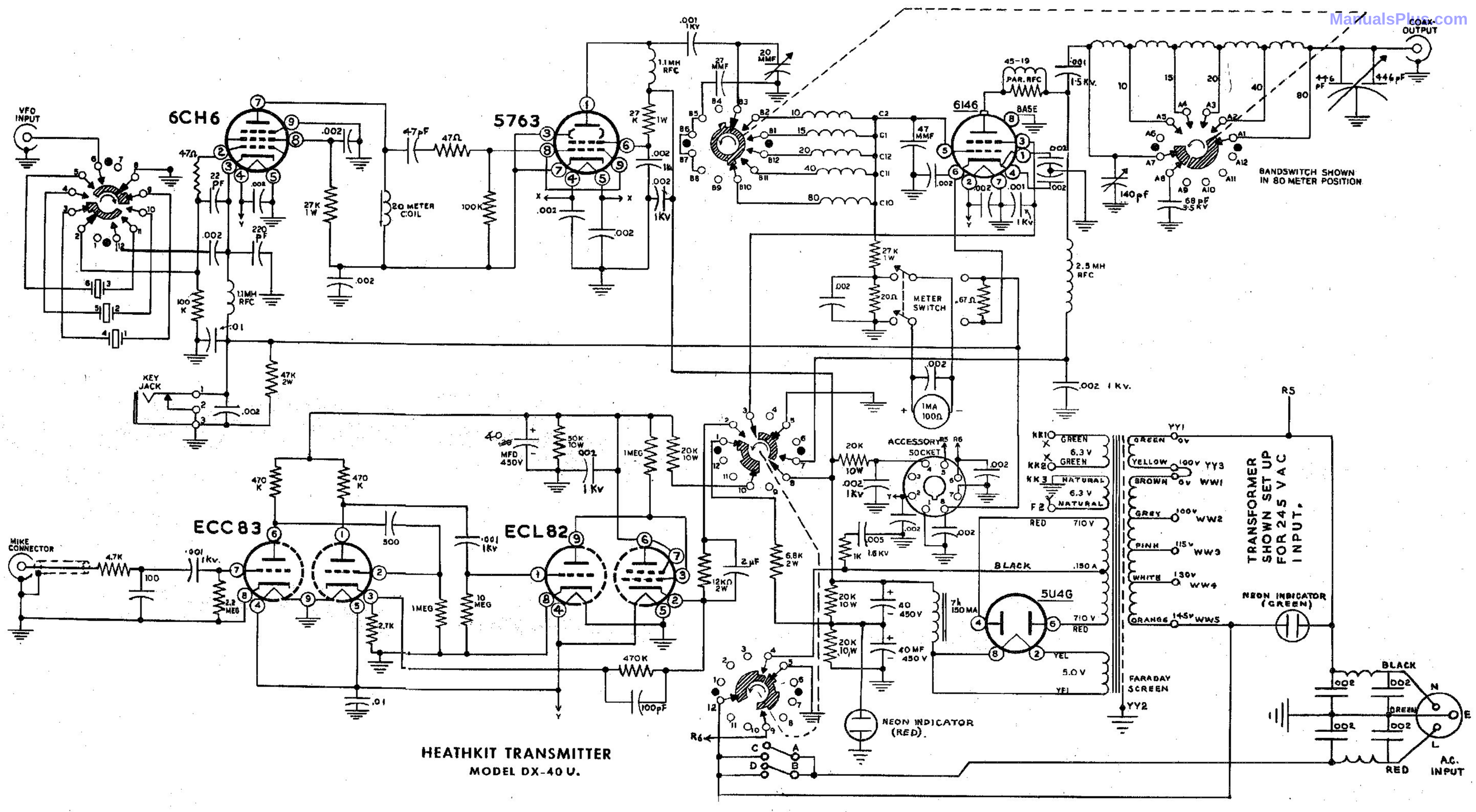

HEATHKIT TRANSMITTER
MODEL DX-40 U.